ORIGINAL HENKELMAN VACUUM SYSTEMS

PakSistemi moć pakovanja

PROFESIONALNA MAŠINA ZA VAKUMIRANJE **AERO 35** - SPECIFIKACIJA

AERO 35

MAŠINA ZA VAKUMIRANJE

OPIS MAŠINE

Vrhunska, inovativna, robusna mašina modernog dizajna. Kontrolni panel jednostavan za korišćenje. 3 programa koja je lako prilagoditi konkretnim proizvodima. Izuzetno precizno podešavanje stepena vakuuma pomoću senzora. Soft-Air, Red Meat i eksterni vakuum program (opciono, za ovaj program je potreban adapter) su standardni paket opreme. Izuzetno brz i kratak ciklus rada. Napredni meni podrške i održavanja. Alarm koji obaveštava vreme za servis. Funkcija samočišćenja ulja.

3 godine garancije na AERO 35

KARAKTERISTIKE

- 1 varna letva sa prednje strane: 350 mm
- Dupli var (dve žice). Opcije: presecanje kese / široki var
- Varna letva se lako uklanja što olakšava čišćenje i održavanje vakuum komore
- Kapacitet pumpe: 8 m^3/h
- Program samostalnog čišćenja pumpe
- Ciklus rada mašine: 25 – 60 sekundi
- Standardna senzorska kontrola sa 3 programa rada
- Program „laganog“ izjednačavanja spoljašnjeg pritiska i pritiska u komori („soft air“) za vakumiranje osetljivih proizvoda i proizvoda sa oštrim ivicama
- Kućište izrađeno od prohroma sa providnim poklopcem od organskog stakla
- Duboka komora izrađena od prohroma prema HACCP standardima
- Ravna ploča za podizanje nivoa proizvoda i brži ciklus rada.

DODATNA OPREMA

- Kontrola tečnosti

PRIBOR (opciono)

- Podloga sa nagibom (za podizanje nivoa kese kod vakumiranja tečnosti)
- Adapter za posudu sa hranom
- Servisni komplet
- Kolica sa policama

ORIGINAL HENKELMAN VACUUM SYSTEMS

PROIZVOĐAČ
HENKELMAN BV
Titaniumlaan 10
5221 CK ‘s-Hertogenbosch
Holandija

DISTRIBUTER
PAK SISTEMI DOO
Bajči Žilinskog 5, Novi Sad
t: +381216614469
e: office@paksistemi.com
w: www.paksistemi.com

PakSistemi moć pakovanja

PROFESIONALNA MAŠINA ZA VAKUMIRANJE
AERO 35 - SPECIFIKACIJA

DIMENZIJE MAŠINE
(u mm)

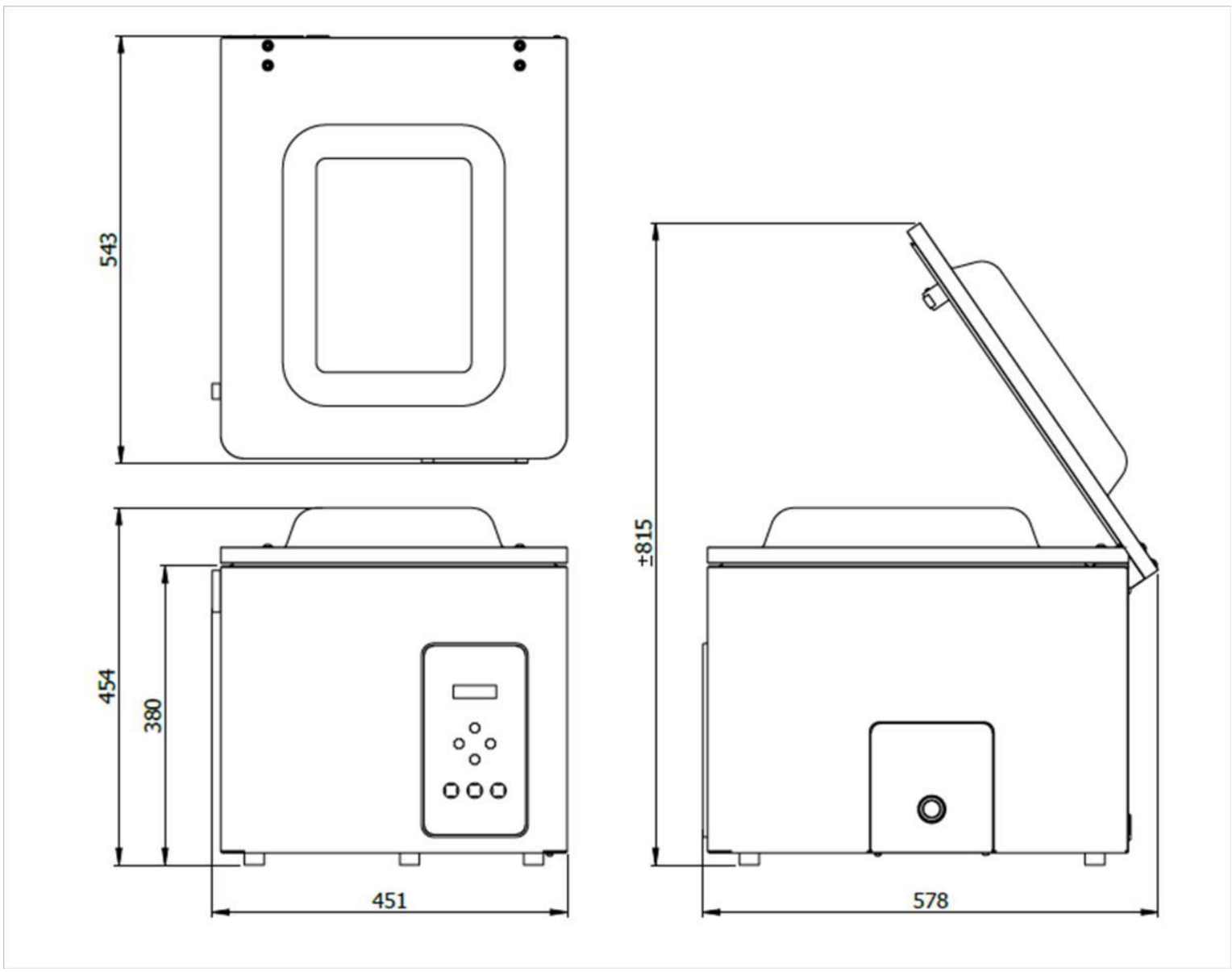

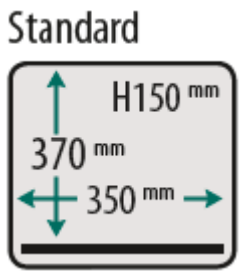

Model	Dimenzije (u mm)		Napon (Hz)	Kapacitet Pumpe (m^3/h)	Snaga (kw)	Težina (kg)
	Komora (prostor za vakumiranje) D x Š x V	Mašina D x Š x V				
AERO 35+	370 x 350 x 150	543 x 451 x 454	230v-1-50	8	0,4	36

* dostupne opcije mašine sa drugim naponom

ORIGINAL HENKELMAN VACUUM SYSTEMS

PROIZVOĐAČ
HENKELMAN BV
Titaniumlaan 10
5221 CK ‘s-Hertogenbosch
Holandija

DISTRIBUTER
PAK SISTEMI DOO
Bajči Žilinskog 5, Novi Sad
t: +381216614469
e: office@paksistemi.com
w: www.paksistemi.com

PROFESIONALNA MAŠINA ZA VAKUMIRANJE **AERO 35** - SPECIFIKACIJA

PakSistemi moć pakovanja